Q26 Dikdörtgen Fotoelektrik Sensör

BFGP-R26-I13-PC2 serisi · Gövde: 26*16*17.2mm · Koruma Sınıfı: IP50

IP50
Koruma Sınıfı



ÖNE ÇIKAN ÖZELLİKLER

GÖVDE	KORUMA SINIFI
26*16*17.2mm	IP50
YÜKSÜZ AKIM	YÜK AKIMI
<20mA(24V)	≤100mA

MODEL KODLARI

Çıkış Tipi	Model Kodu
NPN N.O+N.C	BFGP-R26-N31I13-PC2 SKU 10105406
PNP N.O+N.C	BFGP-R26-P31I13-PC2 SKU 10105223

TEKNİK ÖZELLİKLER

Gövde ölçüsü	26*16*17.2mm
Çalışma gerilimi	DC12～24V±%10 dalgalanma P...P <%5
Uygun boru tipi	Dış çap Φ6-13mm, et kalınlığı 1mm, FEP (florreçine) veya eşdeğer saydamlıkta malzemeden şeffaf boru
Algılanan nesne	Boru içindeki sıvı (viskozite çok yüksekse veya sıvı askıda katı içeriyorsa algılama başarısız olabilir)
Işık kaynağı	Kızılötesi ışık kaynağı 940nm
Yüksüz akım	<20mA(24V)
Yük akımı	≤100mA
Gerilim düşümü	≤1V
Işık bağışıklığı	Akkor ışık / güneş ışığı: <3000Lux
LED gösterge	Işık geldiğinde yanar (kırmızı LED)

Titreşim dayanımı	10-500HZ, tek genlik 1.0mm veya ivme 150m/S², X/Y/Z eksenlerinin her birinde 3 kez (her biri 11min)
Darbe dayanımı	500m/s² X/Y/Z eksenlerinde 3 kez
Ortam sıcaklığı	Çalışma: -10～+55°C depolama: -25～+65°C (yoğuşmasız, buzlanmasız)
Ortam nemi	Çalışma: 5～%85RH depolama: 5～%95RH (yoğuşmasız)
Koruma sınıfı	IP50
Gövde malzemesi	PC
Lens malzemesi	PC
Bağlantı	2 m PVC kablo 3*0.15mm²
Aksesuar	2 adet bağlama kelepçesi

ÖLÇÜ ÇİZİMLERİ

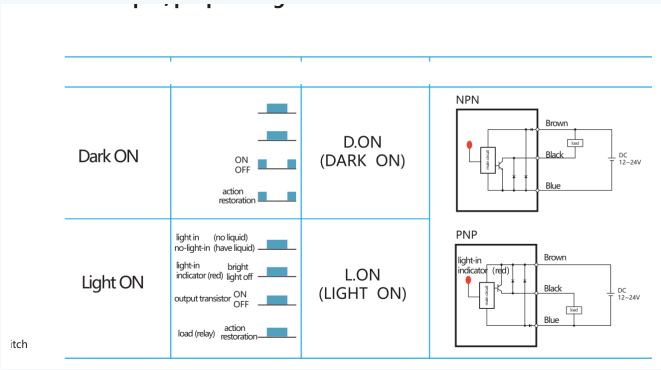

Tüm ölçüler mm cinsindendir.