# M12 Silindirik Endüktif Yakınlık Sensörü

BIAS-M12-I2F3.0-I2N4.0-V2F3.0-V2N4.0-PC2-S124 serisi · Çalışma Gerilimi: 18...30VDC · Anahtarlama Frek.: 100Hz

**IP67**
Koruma Sınıfı

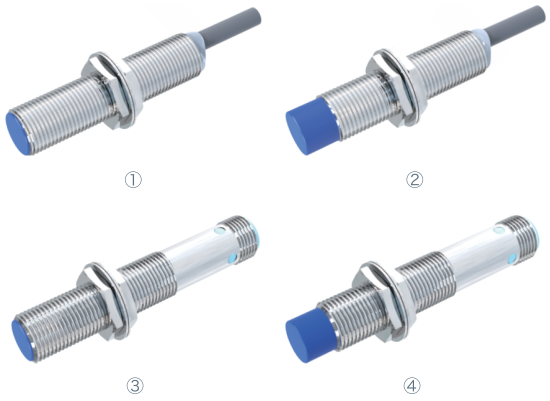


## ÖNE ÇIKAN ÖZELLİKLER

| | |
|---|---|
| ÇALIŞMA GERİLİMİ | 18...30VDC |
| ANAHTARLAMA FREK. | 100Hz |
| ORTAM SICAKLIĞI | -25...70°C |
| GÖVDE | M12*1mm |
| KORUMA SINIFI | IP67 |

ÖZELLİKLER

- Çoklu analog çıkış modu
- İyi doğrusallık

## MODEL KODLARI

| Çıkış Tipi | ① | ② | ③ | ④ |
|---|---|---|---|---|
| Analog akım 0...20 mA | BIAS-M12-I2F3.0-PC2<br>SKU 10103412 | BIAS-M12-I2N4.0-PC2<br>SKU 10103434 | BIAS-M12-I2F3.0-S124<br>SKU 10103414 | BIAS-M12-I2N4.0-S124<br>SKU 10103436 |
| Analog gerilim 0...10 V | BIAS-M12-V2F3.0-PC2<br>SKU 10103413 | BIAS-M12-V2N4.0-PC2<br>SKU 10103435 | BIAS-M12-V2F3.0-S124<br>SKU 10103415 | BIAS-M12-V2N4.0-S124<br>SKU 10103437 |

## TEKNİK ÖZELLİKLER

| | |
|---|---|
| Gövde yapısı | M12*1mm |
| Algılama mesafesi | ①: 0.1...3.0mm (gömme)<br>②: 0.1...4.0mm (gömülemez)<br>③: 0.1...3.0mm (gömme)<br>④: 0.1...4.0mm (gömülemez) |
| Çalışma gerilimi | 18...30VDC |
| Anahtarlama frekansı | 100Hz |
| Çıkış | 0...20mA; <400Ω/0...10VDC; >2000Ω |
| Yüksüz akım | <35mA |
| Histerezis | <%10(Sr) |
| Tekrarlanabilirlik | <%2(Sr) |
| Doğrusallık | <%5(Sr) |
| Anahtar koruması | Kısa devre koruması, ters polarite koruması, enerji verme koruması |

| | |
|---|---|
| LED gösterge | Yok |
| Ortam sıcaklığı | -25...70°C |
| Koruma sınıfı | IP67 |
| Gövde malzemesi | Pirinç, nikel kaplama |
| Algılama yüzeyi malzemesi | PBT |
| Bağlantı | ①: 2 m PVC kablo, 3*0.35mm²<br>②: 2 m PVC kablo, 3*0.35mm²<br>③: M12 konnektör<br>④: M12 konnektör |
| Aksesuar | ①: Yok<br>②: Yok<br>③: M12 4 pin konnektörlü kablo<br>④: M12 4 pin konnektörlü kablo |

## ÖLÇÜ ÇİZİMLERİ

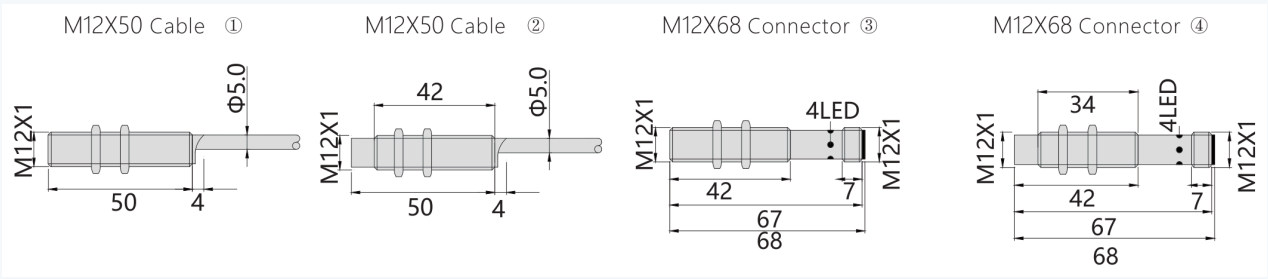


*Tüm ölçüler mm cinsindendir.*